K-SCHL-AUFROLLER KOMPAKT

Hose reel, compact type

Özellikler

Hortum maddesi	Polyurethane
Çalışma basıncı	maks. 10 bar
İşletim ısısı	-10 °C to +40 °C
Dönme açısı	180°
Bağlantı	G 1/4
Giriş	Hose stem 8 mm
Gövde	Rugged, impact-resistant polypropylene

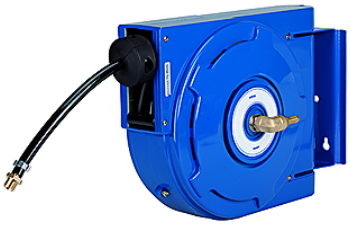

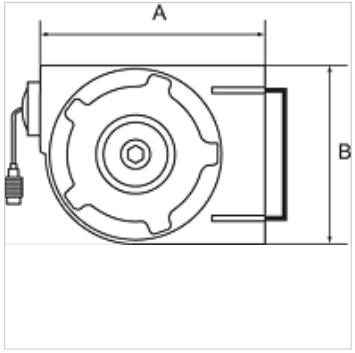

Açıklama

Diğer bilgiler, istek üzerinedir.

Açıklama

A compact, lightweight hose reel for universal air applications whenever space is restricted.

Ürün

Tanım	Hortum ölçüsü	A (mm)	B (mm)	Hortum uzunluğu (m)
K- 07 10 06 15	12 mm x 8 mm	340,0	245,0	7

Titiz kontrole rağmen hatalar önlenemez ve sorumluluk altında bırakmayan bilgiler hakkında hiçbir sorumluluk kabul edilmez.