# K-NEBELOELER PC-BEHAELTER S VARIOBL

Oil-mist lubricators with polycarbonate bowl and bowl guard

## Özellikler

| | |
|---|---|
| **Giriş basıncı** | Max. 16 bar (polycarbonate bowl), Max. 20 bar (metal bowl) |
| **Akışkan sıcaklığı** | max. 50 °C |
| **Ortam sıcaklığı** | Max. 50 °C (polycarbonate bowl), Max. 80 °C (metal bowl) |
| **Yalıtım malzemesi** | NBR |
| **Gövde** | Die-cast zinc |
| **Damla örtüsü** | PA |
| **Yağ türü** | CL 32 acc. to DIN 51517 - ISO VG 32 |
| **Akış değeri ölçümü** | At P1 = 6 bar and pressure drop Δp = 1 bar |



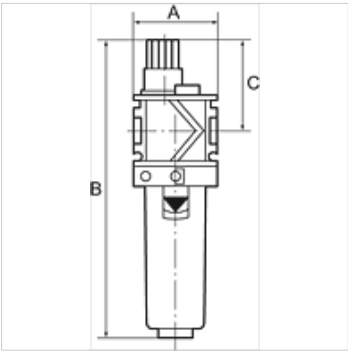


## Açıklama

Diğer bilgiler, istek üzerinedir.

## Açıklama

Proportional lubricators, oil can be filled under pressure. Approved series in modern industrial design, with the following key benefits: Simple handling, Convenient modular assembly thanks to innovative fasteners, Excellent flow values.

## Siparişle ilgili bilgiler

Oil-mist lubricators are also available with bowl guard or metal bowl.

## Ürün

| Tanım | Mil | Akış (L/min) | A (mm) | B | C (mm) |
|---|---|---|---|---|---|
| **K- 07 25 22 87** | G 1 | 7500 | 124,0 | 224,0 mm | 57,0 |
| **K- 07 25 22 88** | G 3/4 | 7500 | 70,0 | 224,0 mm | 57,0 |
| **K- 07 25 22 89** | G 1/2 | 4600 | 70,0 | 224,0 mm | 57,0 |
| **K- 07 25 22 90** | G 3/8 | 4400 | 48,0 | 171,0 mm | 52,0 |
| **K- 07 25 22 91** | G 1/4 | 3400 | 48,0 | 171,0 mm | 52,0 |

*Titiz kontrole rağmen hatalar önlenemez ve sorumluluk altında bırakmayan bilgiler hakkında hiçbir sorumluluk kabul edilmez.*