K-DRV 1
Unidirectional flow control valves

Özellikler

Çalışma basıncı	maks. 10 bar
İşletim ısısı	Max. 70 °C
Yalıtım malzemesi	NBR
Gövde	Aluminium
İç parçalar	Aluminium/Brass



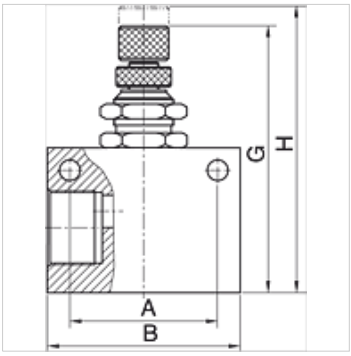

Açıklama
Diğer bilgiler, istek üzerinedir.

Ürün

Tanım	Mil	A (mm)	B (mm)	G (mm)	H (mm)
K- 07 30 12 32	G 1/8	22,0	32,0	46,90	52,3
K- 07 30 12 33	G 1/4	26,0	36,0	50,80	56,3
K- 07 30 12 34	G 3/8	35,0	50,0	65,00	74,0
K- 07 30 12 35	G 1/2	35,0	50,0	65,00	74,0

Titiz kontrole rağmen hatalar önlenemez ve sorumluluk altında bırakmayan bilgiler hakkında hiçbir sorumluluk kabul edilmez.