# K-WTEH 3-TLG MET SICH WAND V G

Service units, 3-piece with metal bowl, sight glass and joiner for wall mounting, fully-automatic drain valve

## Özellikler

| | |
|---|---|
| **Giriş basıncı** | Max. 10 bar |
| **Akışkan sıcaklığı** | max. 70 °C |
| **Ortam sıcaklığı** | Max. 70 °C |
| **Filtre ünitesindeki delik genişliği** | 5 µm |
| **Yalıtım malzemesi** | NBR |
| **Yay kapağı** | POM |
| **Gövde** | Die-cast aluminium |
| **Damla örtüsü** | Brass/POM |
| **Drain valve** | Semi- or fully-automatic |
| **Akış değeri ölçümü** | At P1 = 8 bar, P2 = 6 bar and pressure drop Δp = 1 bar |
| **Diğer bilgiler** | User manual on request |



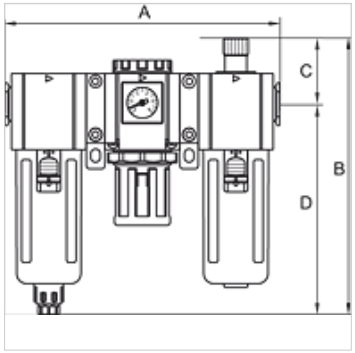


## Ürün

| Tanım | Mil | Ayar aralığı | Akış (L/min) | A (mm) | B | C (mm) | TR (mm) | Model ebadı |
|---|---|---|---|---|---|---|---|---|
| **K- 07 25 14 32** | G 3/4 | 1.5 - 9 bar | 3750 | 295,0 | 280,5 mm | 61,5 | 219,0 | 600 |
| **K- 07 25 14 34** | G 1 | 1.5 - 9 bar | 3750 | 295,0 | 280,5 mm | 61,5 | 219,0 | 600 |

## Aksesuar

| | |
|---|---|
| **K-VERSCHLEI-SATZ** | Set of wearing parts |
| **K-ERSATZMEMBRANE** | Replacement diaphragm |
| **K-ADAPTERPLATTEN HANSA** | Adapter plate HANSA |
| **K-FILTERELEMENT** | Filter element |
| **K-ERSATZBEHAELTER G UND G-MINI POLY** | Spare tanks »G« Series and »G-mini« Series Polycarbonat |
| **K-VERBINDUNGELEMENTE** | Connecting sets |
| **K-WANDHALTER** | Wall bracket |

*Titiz kontrole rağmen hatalar önlenemez ve sorumluluk altında bırakmayan bilgiler hakkında hiçbir sorumluluk kabul edilmez.*