SKF ORING HA

SKF...HA için conta halkası

Özellikler

Malzeme	NBR



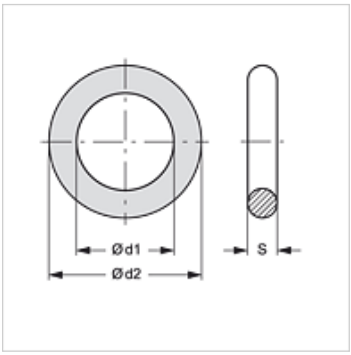

Ürün

Tanım	DN*	Model ebadı
SKF ORING 10 HA	10	3/8"
SKF ORING 13 HA	12	1/2"
SKF ORING 20 HA	19	3/4"
SKF ORING 25 HA	25	1"
SKF ORING 32 HA	31	1.1/4"
SKF ORING 40 HA	38	1.1/2"

DN = Nominal çap, nominal genişlik

aşağıdaki ürünlerin yedek parçasıdır

SKF IR HA	Vida kavraması sabit yarısı

Ek elemanlar

SKF STUETZRING HA	SKF...HA için destek pulu

Titiz kontrole rağmen hatalar önlenemez ve sorumluluk altında bırakmayan bilgiler hakkında hiçbir sorumluluk kabul edilmez.