# NEL
## 螺栓连接,L形

HANSA-FLEX

### 属性

| | |
|---|---|
| **接口 1** | 管接头未进行预装配 |
| **密封形式 1** | 切割环接口 |
| **接口 2 + 3** | 米制外螺纹,圆柱形 |
| **密封形式 2 + 3** | 24°内锥 |
| **结构类型** | 方向可调节的螺栓连接 |
| **结构形式** | L形 |
| **标准** | DIN 2353<br>ISO 8434-1 |
| **供货范围** | 不带锁紧螺母和切割环的管接头 |
| **原料** | 钢 |
| **表面保护** | 电镀涂层 |



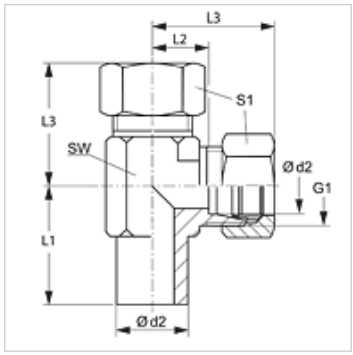


### 提示

有关安装、装入、压力负荷和允许的工作温度的说明请您参阅管螺栓连接的技术信息。

### 货品

| 名称 | 结构系列 | 工作压力 巴 | Ø d2 (mm) | G1 | L1 (mm) | L2 (mm) | L3 (mm) | SW (mm) | S1 |
|---|---|---|---|---|---|---|---|---|---|
| **NEL NW 04 HL** | L | PN 315 | 6 | M 12 x 1.5 | 26,0 | 12,0 | 27 | 12 | 14 |
| **NEL NW 06 HL** | L | PN 315 | 8 | M 14 x 1.5 | 27,5 | 14,0 | 29 | 12 | 17 |
| **NEL NW 08 HL** | L | PN 315 | 10 | M 16 x 1.5 | 29,0 | 15,0 | 30 | 14 | 19 |
| **NEL NW 10 HL** | L | PN 315 | 12 | M 18 x 1.5 | 29,5 | 17,0 | 32 | 17 | 22 |
| **NEL NW 13 HL** | L | PN 315 | 15 | M 22 x 1.5 | 32,5 | 21,0 | 36 | 19 | 27 |
| **NEL NW 16 HL** | L | PN 315 | 18 | M 26 x 1.5 | 35,5 | 23,5 | 40 | 24 | 32 |
| **NEL NW 20 HL** | L | PN 160 | 22 | M 30 x 2 | 38,5 | 27,5 | 44 | 27 | 36 |
| **NEL NW 25 HL** | L | PN 160 | 28 | M 36 x 2 | 41,5 | 30,5 | 47 | 36 | 41 |
| **NEL NW 32 HL** | L | PN 160 | 35 | M 45 x 2 | 51,0 | 34,5 | 56 | 41 | 50 |
| **NEL NW 40 HL** | L | PN 160 | 42 | M 52 x 2 | 56,0 | 40,0 | 63 | 50 | 60 |
| | | | | | | | | | |
| **NEL NW 03 HS** | S | PN 630 | 6 | M 14 x 1.5 | 29,0 | 16,0 | 31 | 12 | 17 |
| **NEL NW 04 HS** | S | PN 630 | 8 | M 16 x 1.5 | 27,5 | 17,0 | 32 | 14 | 19 |
| **NEL NW 06 HS** | S | PN 630 | 10 | M 18 x 1.5 | 30,0 | 17,5 | 34 | 17 | 22 |
| **NEL NW 08 HS** | S | PN 630 | 12 | M 20 x 1.5 | 31,0 | 21,5 | 38 | 17 | 24 |
| **NEL NW 10 HS** | S | PN 630 | 14 | M 22 x 1.5 | 35,0 | 22,0 | 40 | 19 | 27 |
| **NEL NW 13 HS** | S | PN 400 | 16 | M 24 x 1.5 | 36,5 | 24,5 | 43 | 24 | 30 |
| **NEL NW 16 HS** | S | PN 400 | 20 | M 30 x 2 | 44,5 | 26,5 | 48 | 27 | 36 |
| **NEL NW 20 HS** | S | PN 400 | 25 | M 36 x 2 | 50,0 | 30,0 | 54 | 36 | 46 |
| **NEL NW 25 HS** | S | PN 400 | 30 | M 42 x 2 | 55,0 | 35,5 | 62 | 41 | 50 |
| **NEL NW 32 HS** | S | PN 315 | 38 | M 52 x 2 | 63,0 | 41,0 | 72 | 50 | 60 |

结构系列:LL=非常轻 L=轻 S=重 – PN = 额定压力 PB = 最大工作压力 – Ø d2 = 管外直径

### 产品变体

| | |
|---|---|
| **NEL VA** | 螺栓连接,L形, 不锈钢 |
| **XNEL** | 螺栓连接,L形, 钢 |

### 附加元件

| | |
|---|---|
| **VOM** | 预装配接套 |

*尽管经过了仔细审阅,但我们无法完全排除发生错误的可能,对所提供的信息数据本公司不承担任何责任。*