VET MG
螺栓连接,T形

HANSA-FLEX

属性

接口 1	米制螺母螺纹
密封形式 1	带切割环的管接头
接口 2 + 3	米制外螺纹,圆柱形
密封形式 2 + 3	24°内锥
结构类型	方向可调节的螺栓连接
结构形式	T形
标准	DIN 2353 ISO 8434-1
供货范围	带锁紧螺母和切割环的接套
原料	黄铜



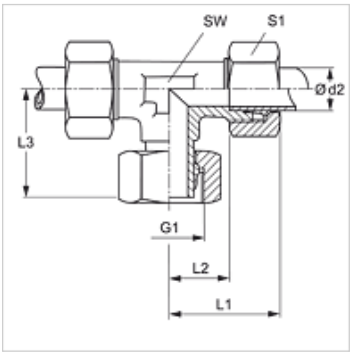

提示

有关安装、装入、压力负荷和允许的工作温度的说明请您参阅管螺栓连接的技术信息。

货品

名称	结构系列	工作压力 巴	Ø d2 (mm)	G1	L1 (mm)	L2 (mm)	L3 (mm)	SW (mm)	S1
VET NW 04 HL MG	L	PN 200	6	M 12 x 1.5	27	12,0	26,0	12	14
VET NW 06 HL MG	L	PN 200	8	M 14 x 1.5	29	14,0	27,0	12	17
VET NW 08 HL MG	L	PN 200	10	M 16 x 1.5	30	15,0	28,5	14	19
VET NW 10 HL MG	L	PN 200	12	M 18 x 1.5	32	17,0	29,0	17	22
VET NW 13 HL MG	L	PN 200	15	M 22 x 1.5	36	21,0	32,0	19	27
VET NW 16 HL MG	L	PN 200	18	M 26 x 1.5	40	23,5	36,0	24	32
VET NW 04 HS MG	S	PN 250	8	M 16 x 1.5	32	17,0	27,0	14	19

结构系列:LL=非常轻 L=轻 S=重 – PN = 额定压力 PB = 最大工作压力 – Ø d2 = 管外直径

产品变体

VET	螺栓连接,T形, 钢
VET VA	螺栓连接,T形, 不锈钢

尽管经过了仔细审阅,但我们无法完全排除发生错误的可能,对所提供的信息数据本公司不承担任何责任。