# VMK MG
## 旋入式螺栓连接

HANSA-FLEX

### 属性

| | |
|---|---|
| **接口 1** | 米制外螺纹,圆锥形 |
| **密封形式 1** | 螺纹密封式 |
| **接口 2** | 米制外螺纹,圆柱形 |
| **密封形式 2** | 24°内锥 |
| **结构类型** | 旋入式螺栓连接 |
| **结构形式** | 直道 |
| **标准** | DIN 2353<br>ISO 8434-1 |
| **供货范围** | 带锁紧螺母和切割环的接套 |
| **原料** | 黄铜 |



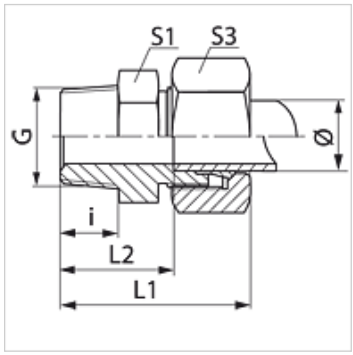


### 货品

| 名称 | 结构系列 | 工作压力 巴 | 管外径 Ø (mm) | G | i (mm) | L1 (mm) | L2 (mm) | S1 | S3 |
|---|---|---|---|---|---|---|---|---|---|
| **VM 04 LL MG** | LL | PN 63 | 4 | M 8 x 1 K | 8 | 26,0 | 16,0 | 11 | 10 |
| **VM 06 LL MG** | LL | PN 63 | 6 | M 10 x 1 K | 8 | 26,0 | 14,5 | 11 | 12 |
| **VM 08 LL MG** | LL | PN 63 | 8 | M 10 x 1 K | 8 | 28,0 | 16,5 | 12 | 14 |

结构系列:LL=非常轻 L=轻 S=重 – PN = 额定压力 PB = 最大工作压力 – Ø = 管外直径

### 产品变体

| | |
|---|---|
| **VMK** | 旋入式螺栓连接, 钢 |
| **VMK VA** | 旋入式螺栓连接, 不锈钢 |

*尽管经过了仔细审阅,但我们无法完全排除发生错误的可能,对所提供的信息数据本公司不承担任何责任。*