GAR HF
旋上式螺栓连接,法国结构系列

HANSA-FLEX

属性

接口 1	BSP内螺纹,圆柱形
密封形式 1	扁平密封式
接口 2	米制外螺纹,圆柱形
密封形式 2	24°内锥
结构类型	旋上式螺栓连接
结构类型补充	法国结构系列
结构形式	直道
供货范围	带锁紧螺母和切割环的接套
原料	钢
表面保护	电镀涂层



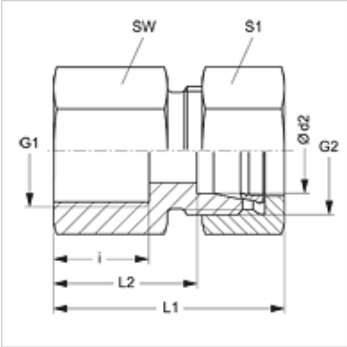

提示

有关安装、装入、压力负荷和允许的工作温度的说明请您参阅管螺栓连接的技术信息。

货品

名称	工作压力 巴	Ø d2 (mm)	G1	G2	i (mm)	L1 (mm)	L2 (mm)	SW (mm)	S1
GAR NW 10 HF 1/4	PN 400	13,25	G 1/4" -19	M 20 x 1.5	12	41,5	19	22	27
GAR NW 10 HF	PN 400	13,25	G 3/8" -19	M 20 x 1.5	12	41,5	19	22	27
GAR NW 10 HF 1/2	PN 400	13,25	G 1/2" -14	M 20 x 1.5	15	45,0	22	27	30
GAR NW 13 HF 3/8	PN 250	16,75	G 3/8" -19	M 24 x 1.5	12	42,5	19	27	30
GAR NW 13 HF	PN 250	16,75	G 1/2" -14	M 24 x 1.5	14	44,5	21	27	30
GAR NW 16 HF	PN 250	21,25	G 1/2" -14	M 30 x 1.5	14	47,0	23	32	36

结构系列:LL=非常轻 L=轻 S=重 – PN = 额定压力 PB = 最大工作压力 – Ø d2 = 管外直径

尽管经过了仔细审阅,但我们无法完全排除发生错误的可能,对所提供的信息数据本公司不承担任何责任。