XGAM
旋上式螺栓连接

HANSA-FLEX

属性

接口 1	米制内螺纹,圆柱形
密封形式 1	A型
接口 2	米制外螺纹,圆柱形
密封形式 2	24°内锥
结构类型	旋上式螺栓连接
结构形式	直道
标准	DIN 2353 ISO 8434-1
供货范围	接套(不带锁紧螺母和切割环)
原料	钢
表面保护	电镀涂层



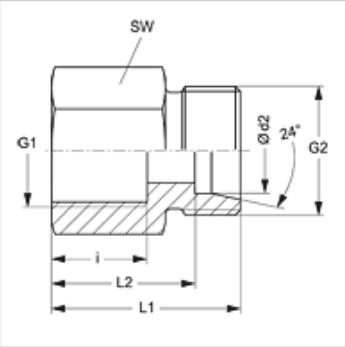

提示

有关安装、装入、压力负荷和允许的工作温度的说明请您参阅管螺栓连接的技术信息。

货品

名称	结构系列	工作压力 巴	Ø d2 (mm)	G1	G2	i (mm)	L1 (mm)	L2 (mm)	SW (mm)
XGAM NW 04 HL	L	PN 315	6	M 10 x 1	M 12 x 1.5	12,5	26,5	19,5	14
XGAM NW 04 HL 22	L	PN 315	6	M 22 x 1.5	M 12 x 1.5	19,0	35,0	28,0	27
XGAM NW 06 HL	L	PN 315	8	M 12 x 1.5	M 14 x 1.5	17,0	31,0	24,0	17
XGAM NW 06 HL 22	L	PN 315	8	M 22 x 1.5	M 14 x 1.5	19,0	35,0	29,0	27
XGAM NW 08 HL	L	PN 315	10	M 14 x 1.5	M 16 x 1.5	17,0	32,0	25,0	19
XGAM NW 08 HL 22	L	PN 315	10	M 22 x 1.5	M 16 x 1.5	19,0	36,0	29,0	27
XGAM NW 10 HL	L	PN 315	12	M 16 x 1.5	M 18 x 1.5	17,0	33,0	26,0	22
XGAM NW 10 HL 18	L	PN 315	12	M 18 x 1.5	M 18 x 1.5	17,0	34,0	27,0	24
XGAM NW 10 HL 22	L	PN 315	12	M 22 x 1.5	M 18 x 1.5	19,0	36,0	29,0	27
XGAM NW 13 HL	L	PN 315	15	M 18 x 1.5	M 22 x 1.5	17,0	35,0	28,0	24
XGAM NW 13 HL 22	L	PN 315	15	M 22 x 1.5	M 22 x 1.5	19,0	37,0	30,0	27
XGAM NW 16 HL	L	PN 315	18	M 22 x 1.5	M 26 x 1.5	19,0	37,0	29,5	27
XGAM NW 20 HL	L	PN 160	22	M 26 x 1.5	M 30 x 2	21,0	42,0	34,5	32
XGAM NW 25 HL	L	PN 160	28	M 33 x 2	M 36 x 2	24,0	45,0	37,5	41
XGAM NW 32 HL	L	PN 160	35	M 42 x 2	M 45 x 2	26,0	51,0	40,5	55
XGAM NW 40 HL	L	PN 160	42	M 48 x 2	M 52 x 2	28,0	53,0	42,0	60
XGAM NW 03 HS	S	PN 400	6	M 12 x 1.5	M 14 x 1.5	17,0	33,0	26,0	17
XGAM NW 04 HS	S	PN 400	8	M 14 x 1.5	M 16 x 1.5	17,0	33,0	26,0	19
XGAM NW 06 HS	S	PN 400	10	M 16 x 1.5	M 18 x 1.5	17,0	34,0	26,5	22
XGAM NW 08 HS	S	PN 400	12	M 18 x 1.5	M 20 x 1.5	17,0	35,0	27,5	24
XGAM NW 10 HS	S	PN 400	14	M 20 x 1.5	M 22 x 1.5	19,0	39,0	31,0	27
XGAM NW 13 HS	S	PN 400	16	M 22 x 1.5	M 24 x 1.5	19,0	39,0	30,5	30
XGAM NW 16 HS	S	PN 315	20	M 27 x 2	M 30 x 2	22,0	45,0	34,5	36
XGAM NW 20 HS	S	PN 315	25	M 33 x 2	M 36 x 2	24,0	49,0	37,0	41
XGAM NW 25 HS	S	PN 315	30	M 42 x 2	M 42 x 2	26,0	55,0	41,5	55
XGAM NW 32 HS	S	PN 250	38	M 48 x 2	M 52 x 2	28,0	59,0	43,0	60

结构系列:LL=非常轻 L=轻 S=重 – PN = 额定压力 PB = 最大工作压力 – Ø d2 = 管外直径

产品变体

XGAM VA	旋上式螺栓连接, 不锈钢
GAM	旋上式螺栓连接, 钢

尽管经过了仔细审阅,但我们无法完全排除发生错误的可能,对所提供的信息数据本公司不承担任何责任。