SW 45 HJ VA
隔离螺栓连接接套,角度45°

HANSA-FLEX

属性

接口 1	UN/UNF外螺纹
密封形式 1	74°外锥
接口 2	UN/UNF外螺纹
密封形式 2	74°外锥
结构类型	隔离螺栓连接接套
结构形式	角度45°
原料	不锈钢



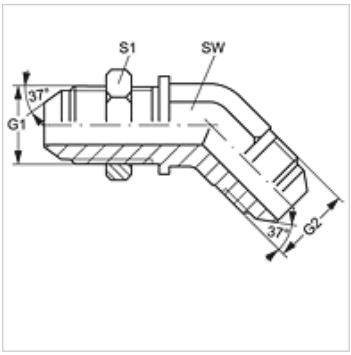

货品

名称	G1 - G2	SW (mm)	S1
SW 45 HJ 04 VA	7/16" -20 UNF	11	17
SW 45 HJ 06 VA	9/16" -18 UNF	14	21
SW 45 HJ 08 VA	3/4" -16 UNF	19	25

SW, S1, S2 = 对应边宽度

产品变体

SW 45 HJ	隔离螺栓连接接套,角度45°, 钢

尽管经过了仔细审阅,但我们无法完全排除发生错误的可能,对所提供的信息数据本公司不承担任何责任。