W45 AB
连接器,角度45°

HANSA-FLEX

属性	
接口 1	BSP螺母螺纹
密封形式 1	60°外锥
接口 2	BSP螺母螺纹
密封形式 2	60°外锥
结构类型	连接器
结构形式	角度45°
原料	钢
表面保护	电镀涂层



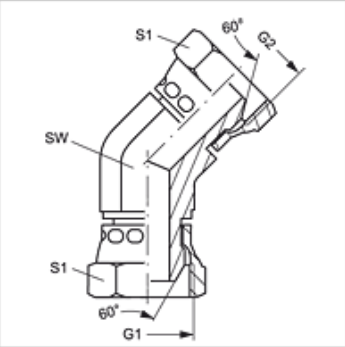

货品

名称	G1 - G2	SW (mm)	S1	S2
W45 AB 04	G 1/4" -19	14	19	19
W45 AB 06	G 3/8" -19	19	22	22
W45 AB 08	G 1/2" -14	22	27	27
W45 AB 12	G 3/4" -14	27	32	32
W45 AB 16	G 1" -11	33	41	41

SW, S1, S2 = 对应边宽度

尽管经过了仔细审阅,但我们无法完全排除发生错误的可能,对所提供的信息数据本公司不承担任何责任。