W45 AN IN
旋上式接套,角度45°

HANSA-FLEX

属性	
接口 1	NPT螺母螺纹(NPSM)
密封形式 1	60°内锥
接口 2	NPT内螺纹
密封形式 2	螺纹密封
结构类型	旋上式接套
结构形式	角度45°
原料	钢
表面保护	电镀涂层



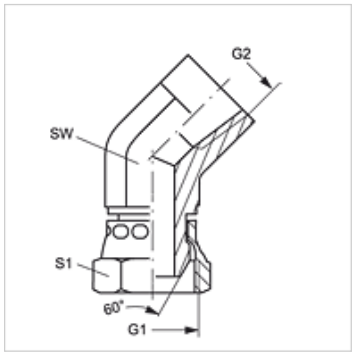

货品

名称	G1 - G2	SW (mm)	S1
W45 AN 16 IN	1" -11.5 NPT	41	38

SW, S1, S2 = 对应边宽度

尽管经过了仔细审阅,但我们无法完全排除发生错误的可能,对所提供的信息数据本公司不承担任何责任。