W90 AJF HJOF VA
旋上式接套,角度90°

属性

接口 1	ORFS螺母螺纹
密封形式 1	扁平密封式
接口 2	ORFS外螺纹
密封形式 2	用O形圈扁平密封
结构类型	旋上式接套
结构形式	角度90°
原料	不锈钢



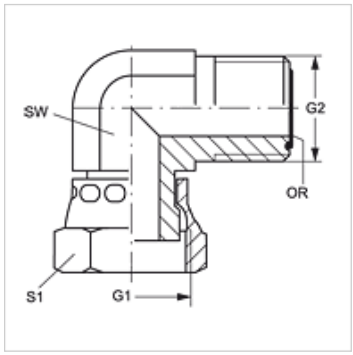

订购指南

NBR 材料制成的密封件
FPM (氟胶) 应客户要求提供

货品

名称	G1	G2	SW (mm)	S1	OR
W90 AJF 04 HJOF VA	9/16" -18 UNF	9/16" -18 UNF	14	17	7.65 x 1.78
W90 AJF 06 HJOF VA	11/16" -16 UN	11/16" -16 UN	19	22	9.25 x 1.78
W90 AJF 08 HJOF VA	13/16" -16 UN	13/16" -16 UN	19	24	12.42 x 1.78
W90 AJF 10 HJOF VA	1" -14 UNS	1" -14 UNS	27	30	15.60 x 1.78
W90 AJF 12 HJOF VA	1.3/16" -12 UN	1.3/16" -12 UN	30	36	18.77 x 1.78
W90 AJF 16 HJOF VA	1.7/16" -12 UN	1.7/16" -12 UN	36	41	23.52 x 1.78

SW, S1, S2 = 对应边宽度

产品变体

W90 AJF HJOF	旋上式接套,角度90°, 钢

尽管经过了仔细审阅,但我们无法完全排除发生错误的可能,对所提供的信息数据本公司不承担任何责任。