# W90 HROK

旋入式接套,角度90°

## 属性

| | |
|---|---|
| **接口 1 + 2** | BSP外螺纹,圆柱形 |
| **密封形式 1 + 2** | 螺纹接套带O形圈 + 腔环 |
| **结构类型** | 方向可调节的旋入式接套 |
| **结构形式** | 角度90° |
| **原料** | 钢 |
| **表面保护** | 电镀涂层 |

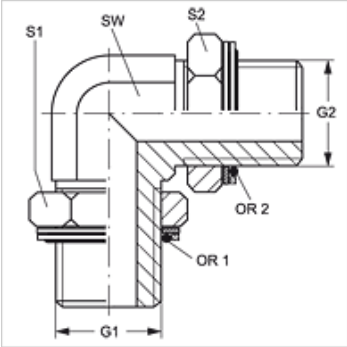


## 货品

| 名称 | G1 - G2 | SW (mm) | S1 + S2 (mm) | S1 | S2 | OR | OR1 + OR2 |
|---|---|---|---|---|---|---|---|
| **W90 HROK 08** | G 1/2" -14 | 22 | 27 | 27 | 27 | 17.86 x 2.62 | 17.96 x 2.62 |

SW, S1, S2 = 对应边宽度

## 备件

| | |
|---|---|
| **KAMMRING G** | 腔环,英寸制 |

*尽管经过了仔细审阅,但我们无法完全排除发生错误的可能,对所提供的信息数据本公司不承担任何责任。*