# W90 HROK HJ
旋入式接套,角度90°

HANSA-FLEX

## 属性

| | |
|---|---|
| **接口 1** | BSP外螺纹,圆柱形 |
| **密封形式 1** | 螺纹接套带O形圈 + 腔环 |
| **接口 2** | UN/UNF外螺纹 |
| **密封形式 2** | 74°外锥 |
| **结构类型** | 方向可调节的旋入式接套 |
| **结构形式** | 角度90° |
| **原料** | 钢 |
| **表面保护** | 电镀涂层 |



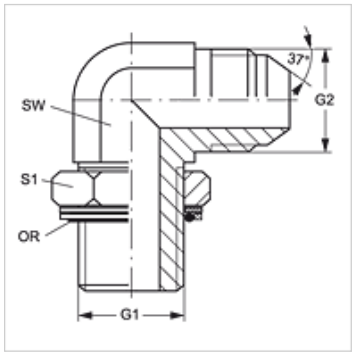


## 货品

| 名称 | G1 | G2 | SW (mm) | S1 | OR |
|---|---|---|---|---|---|
| **W90 HROK 02 HJ 04** | G 1/8" -28 | 7/16" -20 UNF | 12 | 14 | 7.97 x 1.88 |
| **W90 HROK 02 HJ 05** | G 1/8" -28 | 1/2" -20 UNF | 14 | 14 | 7.97 x 1.88 |
| **W90 HROK 04 HJ** | G 1/4" -19 | 7/16" -20 UNF | 14 | 19 | 10.77 x 2.62 |
| **W90 HROK 04 HJ 05** | G 1/4" -19 | 1/2" -20 UNF | 14 | 19 | 10.77 x 2.62 |
| **W90 HROK 04 HJ 06** | G 1/4" -19 | 9/16" -18 UNF | 14 | 19 | 10.77 x 2.62 |
| **W90 HROK 04 HJ 08** | G 1/4" -19 | 3/4" -16 UNF | 19 | 19 | 10.77 x 2.62 |
| **W90 HROK 06 HJ 04** | G 3/8" -19 | 7/16" -20 UNF | 19 | 22 | 13.94 x 2.62 |
| **W90 HROK 06 HJ 05** | G 3/8" -19 | 1/2" -20 UNF | 19 | 22 | 13.94 x 2.62 |
| **W90 HROK 06 HJ** | G 3/8" -19 | 9/16" -18 UNF | 19 | 22 | 13.94 x 2.62 |
| **W90 HROK 06 HJ 08** | G 3/8" -19 | 3/4" -16 UNF | 19 | 22 | 13.94 x 2.62 |
| **W90 HROK 06 HJ 10** | G 3/8" -19 | 7/8" -14 UNF | 22 | 22 | 13.94 x 2.62 |
| **W90 HROK 08 HJ 04** | G 1/2" -14 | 7/16" -20 UNF | 19 | 27 | 17.86 x 2.62 |
| **W90 HROK 08 HJ** | G 1/2" -14 | 3/4" -16 UNF | 22 | 27 | 17.86 x 2.62 |
| **W90 HROK 08 HJ 06** | G 1/2" -14 | 9/16" -18 UNF | 22 | 27 | 17.86 x 2.62 |
| **W90 HROK 08 HJ 10** | G 1/2" -14 | 7/8" -14 UNF | 22 | 27 | 17.86 x 2.62 |
| **W90 HROK 08 HJ 12** | G 1/2" -14 | 1.1/16" -12 UN | 27 | 27 | 17.86 x 2.62 |
| **W90 HROK 10 HJ** | G 5/8" -14 | 7/8" -14 UNF | 22 | 30 | 19.70 x 2.62 |
| **W90 HROK 12 HJ 08** | G 3/4" -14 | 3/4" -16 UNF | 27 | 36 | 23.47 x 2.62 |
| **W90 HROK 12 HJ 10** | G 3/4" -14 | 7/8" -14 UNF | 27 | 36 | 23.47 x 2.62 |
| **W90 HROK 12 HJ** | G 3/4" -14 | 1.1/16" -12 UN | 27 | 36 | 23.47 x 2.62 |
| **W90 HROK 12 HJ 14** | G 3/4" -14 | 1.3/16" -12 UN | 33 | 36 | 23.47 x 2.62 |
| **W90 HROK 12 HJ 16** | G 3/4" -14 | 1.5/16" -12 UN | 33 | 36 | 23.47 x 2.62 |
| **W90 HROK 16 HJ 12** | G 1" -11 | 1.1/16" -12 UN | 33 | 41 | 29.74 x 3.53 |
| **W90 HROK 16 HJ** | G 1" -11 | 1.5/16" -12 UN | 33 | 41 | 29.74 x 3.53 |
| **W90 HROK 16 HJ 20** | G 1" -11 | 1.5/8" -12 UN | 41 | 41 | 29.74 x 3.53 |
| **W90 HROK 20 HJ 16** | G 1.1/4" -11 | 1.5/16" -12 UN | 41 | 50 | 37.69 x 3.53 |
| **W90 HROK 20 HJ** | G 1.1/4" -11 | 1.5/8" -12 UN | 41 | 50 | 37.69 x 3.53 |
| **W90 HROK 20 HJ 24** | G 1.1/4" -11 | 1.7/8" -12 UN | 48 | 50 | 37.69 x 3.53 |
| **W90 HROK 24 HJ** | G 1.1/2" -11 | 1.7/8" -12 UN | 48 | 55 | 44.04 x 3.53 |

SW, S1, S2 = 对应边宽度

## 产品变体

| | |
|---|---|
| **W90 HROK HJ VA** | 旋入式接套,角度90°, 不锈钢 |

## 备件

| | |
|---|---|
| **KAMMRING G** | 腔环,英寸制 |

*尽管经过了仔细审阅,但我们无法完全排除发生错误的可能,对所提供的信息数据本公司不承担任何责任。*