W90 IR

连接接套,IGR,角度90°

属性

接口 1	BSP内螺纹,圆柱形
密封形式 1	扁平密封式
接口 2	BSP内螺纹,圆柱形
密封形式 2	扁平密封
结构类型	接头管套
结构形式	角度90°
原料	钢
表面保护	电镀涂层

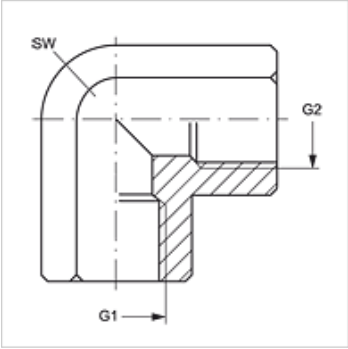

货品

名称	G1 - G2	SW (mm)
W90 IR 02	G 1/8" -28	17
W90 IR 04	G 1/4" -19	19
W90 IR 06	G 3/8" -19	22
W90 IR 08	G 1/2" -14	27
W90 IR 12	G 3/4" -14	33
W90 IR 16	G 1" -11	41
W90 IR 20	G 1.1/4" -11	48
W90 IR 24	G 1.1/2" -11	64
W90 IR 32	G 2" -11	73

SW = 对应边宽度

尽管经过了仔细审阅,但我们无法完全排除发生错误的可能,对所提供的信息数据本公司不承担任何责任。