RD HJOF
止回阀,连接器

属性

接口 1 + 2	ORFS外螺纹
密封形式 1 + 2	用O形圈扁平密封
结构类型	止回阀,连接器
结构形式	直道
原料	钢
表面保护	电镀涂层

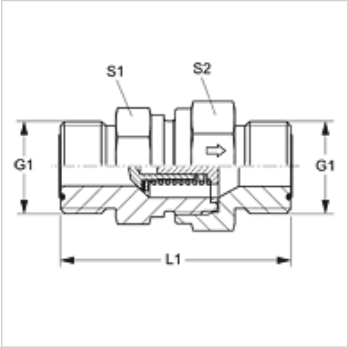

订购指南

也可提供带以下起动压力的规格:0.2; 0.5; 2; 3; 5; 6巴。

货品

名称	起动压力	工作压力 巴	G1	L1 (mm)	S1	S2
RD 04 HJOF	约1巴	PN 400	9/16" -18 UNF	44,5	19	19
RD 06 HJOF	约1巴	PN 400	11/16" -16 UN	53,5	22	24
RD 08 HJOF	约1巴	PN 400	13/16" -16 UN	59,5	24	27
RD 10 HJOF	约1巴	PN 315	1" -14 UNS	70,5	32	36
RD 12 HJOF	约1巴	PN 250	1.3/16" -12 UN	77,5	41	46
RD 16 HJOF	约1巴	PN 250	1.7/16" -12 UN	81,5	46	50
RD 20 HJOF	约1巴	PN 250	1.11/16" -12 UN	91,5	60	60
RD 24 HJOF	约1巴	PN 250	2" -12 UN	98,5	65	70

PN = 额定压力　PB = 最大工作压力 – SW, S1, S2 = 对应边宽度

尽管经过了仔细审阅,但我们无法完全排除发生错误的可能,对所提供的信息数据本公司不承担任何责任。