# VHL VA / VHS VA
闭锁接套

## 属性

| | |
|---|---|
| **接口 1** | 米制外螺纹,圆柱形 |
| **密封形式 1** | 24°内锥 |
| **结构类型** | 闭锁接套 |
| **结构形式** | 直道 |
| **标准** | DIN 2353<br>ISO 8434-1 |
| **供货范围** | 带锁紧螺母和切割环的接套 |
| **原料** | 不锈钢 |

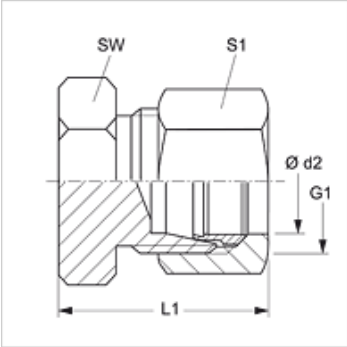


## 提示

有关安装、装入、压力负荷和允许的工作温度的说明请您参阅管螺栓连接的技术信息。

## 货品

| 名称 | 结构系列 | 工作压力 巴 | Ø d2 (mm) | G1 | L1 (mm) | SW (mm) | S1 |
|---|---|---|---|---|---|---|---|
| **VHL NW 04 VA** | L | PN 315 | 6 | M 12 x 1.5 | 22 | 12 | 14 |
| **VHL NW 06 VA** | L | PN 315 | 8 | M 14 x 1.5 | 23 | 14 | 17 |
| **VHL NW 08 VA** | L | PN 315 | 10 | M 16 x 1.5 | 24 | 17 | 19 |
| **VHL NW 10 VA** | L | PN 315 | 12 | M 18 x 1.5 | 25 | 19 | 22 |
| **VHL NW 13 VA** | L | PN 400 | 15 | M 22 x 1.5 | 26 | 27 | 32 |
| **VHL NW 16 VA** | L | PN 315 | 18 | M 26 x 1.5 | 28 | 27 | 32 |
| **VHL NW 20 VA** | L | PN 160 | 22 | M 30 x 2 | 30 | 32 | 36 |
| **VHL NW 25 VA** | L | PN 160 | 28 | M 36 x 2 | 31 | 41 | 41 |
| **VHL NW 32 VA** | L | PN 160 | 35 | M 45 x 2 | 36 | 46 | 50 |
| **VHL NW 40 VA** | L | PN 160 | 42 | M 52 x 2 | 39 | 55 | 60 |
| | | | | | | | |
| **VHS NW 03 VA** | S | PN 630 | 6 | M 14 x 1.5 | 26 | 14 | 17 |
| **VHS NW 04 VA** | S | PN 630 | 8 | M 16 x 1.5 | 28 | 17 | 19 |
| **VHS NW 06 VA** | S | PN 630 | 10 | M 18 x 1.5 | 29 | 19 | 22 |
| **VHS NW 08 VA** | S | PN 630 | 12 | M 20 x 1.5 | 31 | 22 | 24 |
| **VHS NW 10 VA** | S | PN 630 | 14 | M 22 x 1.5 | 33 | 24 | 27 |
| **VHS NW 13 VA** | S | PN 400 | 16 | M 24 x 1.5 | 34 | 27 | 30 |
| **VHS NW 16 VA** | S | PN 400 | 20 | M 30 x 2 | 39 | 32 | 36 |
| **VHS NW 20 VA** | S | PN 400 | 25 | M 36 x 2 | 44 | 41 | 46 |
| **VHS NW 25 VA** | S | PN 400 | 30 | M 42 x 2 | 47 | 46 | 50 |
| **VHS NW 32 VA** | S | PN 315 | 38 | M 52 x 2 | 54 | 55 | 60 |

结构系列:LL=非常轻 L=轻 S=重 – PN = 额定压力 PB = 最大工作压力 – Ø d2 = 管外直径

## 产品变体

| | |
|---|---|
| **VHLL / VHL / VHS** | 闭锁接套, 钢 |
| **XVHL VA / XVHS VA** | 闭锁接套, 不锈钢 |

*尽管经过了仔细审阅,但我们无法完全排除发生错误的可能,对所提供的信息数据本公司不承担任何责任。*