# XSW VA
## 肖特螺栓连接,角度90°

HANSA-FLEX

### 属性

| | |
|---|---|
| **接口 1 + 2** | 米制外螺纹,圆柱形 |
| **密封形式 1 + 2** | 24°内锥 |
| **结构类型** | 隔离螺栓连接 |
| **结构形式** | 角度90° |
| **标准** | DIN 3911 |
| **供货范围** | 接套(不带锁紧螺母和切割环) |
| **原料** | 不锈钢 |



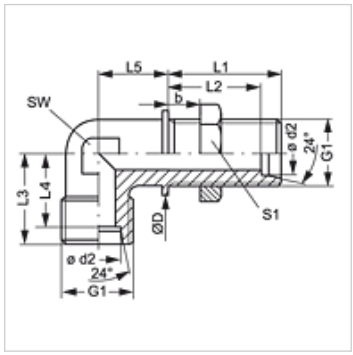


### 提示

有关安装、装入、压力负荷和允许的工作温度的说明请您参阅管螺栓连接的技术信息。

### 货品

| 名称 | 结构系列 | 工作压力 巴 | Ø d2 (mm) | G1 | Ø D (mm) | b (mm) | L1 (mm) | L2 (mm) | L3 (mm) | L4 (mm) | L5 (mm) | SW (mm) | S1 |
|---|---|---|---|---|---|---|---|---|---|---|---|---|---|
| **XSW NW 04 HL VA** | L | PN 315 | 6 | M 12 x 1.5 | 17 | 16 | 34 | 27,0 | 19 | 12,0 | 14 | 12 | 17 |
| **XSW NW 06 HL VA** | L | PN 315 | 8 | M 14 x 1.5 | 19 | 16 | 34 | 27,0 | 21 | 14,0 | 17 | 12 | 19 |
| **XSW NW 08 HL VA** | L | PN 315 | 10 | M 16 x 1.5 | 22 | 16 | 35 | 28,0 | 22 | 15,0 | 18 | 14 | 22 |
| **XSW NW 10 HL VA** | L | PN 315 | 12 | M 18 x 1.5 | 24 | 16 | 36 | 29,0 | 24 | 17,0 | 20 | 17 | 24 |
| **XSW NW 13 HL VA** | L | PN 315 | 15 | M 22 x 1.5 | 27 | 16 | 38 | 31,0 | 28 | 21,0 | 25 | 19 | 30 |
| **XSW NW 16 HL VA** | L | PN 315 | 18 | M 26 x 1.5 | 32 | 16 | 40 | 32,5 | 31 | 23,5 | 24 | 24 | 36 |
| **XSW NW 20 HL VA** | L | PN 160 | 22 | M 30 x 2 | 36 | 16 | 42 | 34,5 | 35 | 27,5 | 30 | 27 | 41 |
| **XSW NW 25 HL VA** | L | PN 160 | 28 | M 36 x 2 | 42 | 16 | 43 | 35,5 | 38 | 30,5 | 34 | 36 | 46 |
| **XSW NW 32 HL VA** | L | PN 160 | 35 | M 45 x 2 | 50 | 16 | 47 | 36,5 | 45 | 34,5 | 39 | 41 | 55 |
| **XSW NW 40 HL VA** | L | PN 160 | 42 | M 52 x 2 | 60 | 16 | 47 | 36,0 | 51 | 40,0 | 43 | 50 | 65 |
| | | | | | | | | | | | | | |
| **XSW NW 03 HS VA** | S | PN 630 | 6 | M 14 x 1.5 | 19 | 16 | 36 | 29,0 | 23 | 16,0 | 17 | 12 | 19 |
| **XSW NW 04 HS VA** | S | PN 630 | 8 | M 16 x 1.5 | 22 | 16 | 36 | 29,0 | 24 | 17,0 | 18 | 14 | 22 |
| **XSW NW 06 HS VA** | S | PN 630 | 10 | M 18 x 1.5 | 24 | 16 | 16 | 29,5 | 25 | 17,5 | 20 | 17 | 24 |
| **XSW NW 08 HS VA** | S | PN 630 | 12 | M 20 x 1.5 | 27 | 16 | 38 | 30,5 | 29 | 21,5 | 21 | 17 | 27 |
| **XSW NW 10 HS VA** | S | PN 630 | 14 | M 22 x 1.5 | 27 | 16 | 40 | 32,0 | 30 | 22,0 | 23 | 19 | 30 |
| **XSW NW 13 HS VA** | S | PN 400 | 16 | M 24 x 1.5 | 30 | 16 | 40 | 31,5 | 33 | 24,5 | 24 | 24 | 32 |
| **XSW NW 16 HS VA** | S | PN 400 | 20 | M 30 x 2 | 36 | 16 | 44 | 33,5 | 37 | 26,5 | 30 | 27 | 41 |
| **XSW NW 20 HS VA** | S | PN 400 | 25 | M 36 x 2 | 42 | 16 | 47 | 35,0 | 42 | 30,0 | 34 | 36 | 46 |
| **XSW NW 25 HS VA** | S | PN 400 | 30 | M 42 x 2 | 50 | 16 | 51 | 37,5 | 49 | 35,5 | 39 | 41 | 50 |
| **XSW NW 32 HS VA** | S | PN 315 | 38 | M 52 x 2 | 60 | 16 | 53 | 37,0 | 57 | 41,0 | 43 | 50 | 65 |

结构系列:LL=非常轻 L=轻 S=重 – PN = 额定压力 PB = 最大工作压力 – Ø d2 = 管外直径

### 产品变体

| | |
|---|---|
| **XSW** | 肖特螺栓连接,角度90°, 钢 |
| **SW VA** | 隔离螺栓连接,角度90°, 不锈钢 |

*尽管经过了仔细审阅,但我们无法完全排除发生错误的可能,对所提供的信息数据本公司不承担任何责任。*