# G AB HJ
连接器

HANSA-FLEX

## 属性

| | |
|---|---|
| **密封形式 1** | 60°外锥 |
| **接口 1** | BSP螺母螺纹 |
| **接口 2** | UN/UNF外螺纹 |
| **密封形式 2** | 74°外锥 |
| **结构类型** | 连接器 |
| **结构形式** | 直道 |
| **原料** | 钢 |
| **表面保护** | 电镀涂层 |



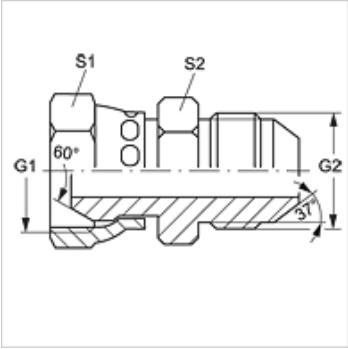


## 货品

| 名称 | G1 | G2 | S1 | S2 |
|---|---|---|---|---|
| **G AB 02 HJ 04** | G 1/8" -28 | 7/16" -20 UNF | 14 | 13 |
| **G AB 04 HJ** | G 1/4" -19 | 7/16" -20 UNF | 19 | 19 |
| **G AB 04 HJ 05** | G 1/4" -19 | 1/2" -20 UNF | 19 | 19 |
| **G AB 04 HJ 06** | G 1/4" -19 | 9/16" -18 UNF | 19 | 16 |
| **G AB 06 HJ** | G 3/8" -19 | 9/16" -18 UNF | 22 | 19 |
| **G AB 06 HJ 04** | G 3/8" -19 | 7/16" -20 UNF | 22 | 19 |
| **G AB 06 HJ 08** | G 3/8" -19 | 3/4" -16 UNF | 22 | 19 |
| **G AB 06 HJ 10** | G 3/8" -19 | 7/8" -14 UNF | 22 | 24 |
| **G AB 08 HJ** | G 1/2" -14 | 3/4" -16 UNF | 27 | 22 |
| **G AB 08 HJ 04** | G 1/2" -14 | 7/16" -20 UNF | 27 | 22 |
| **G AB 08 HJ 06** | G 1/2" -14 | 9/16" -18 UNF | 27 | 22 |
| **G AB 08 HJ 10** | G 1/2" -14 | 7/8" -14 UNF | 27 | 24 |
| **G AB 12 HJ** | G 3/4" -14 | 1.1/16" -12 UN | 32 | 27 |
| **G AB 12 HJ 10** | G 3/4" -14 | 7/8" -14 UNF | 32 | 27 |
| **G AB 16 HJ** | G 1" -11 | 1.5/16" -12 UN | 41 | 46 |
| **G AB 16 HJ 12** | G 1" -11 | 1.1/16" -12 UN | 41 | 36 |

SW, S1, S2 = 对应边宽度

*尽管经过了仔细审阅,但我们无法完全排除发生错误的可能,对所提供的信息数据本公司不承担任何责任。*