# GE HRO HJ
旋入式接套

## 属性

| | |
|---|---|
| **接口 1** | BSP外螺纹,圆柱形 |
| **密封形式 1** | G 型 |
| **接口 2** | UN/UNF外螺纹 |
| **密封形式 2** | 74°外锥 |
| **结构类型** | 旋入式接套 |
| **结构形式** | 直道 |
| **原料** | 钢 |
| **表面保护** | 电镀涂层 |



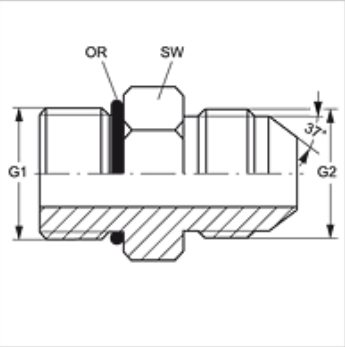


## 货品

| 名称 | G1 | G2 | SW (mm) | OR |
|---|---|---|---|---|
| **GE HRO 02 HJ 04** | G 1/8" -28 | 7/16" -20 UNF | 16 | 7.65 x 1.78 |
| **GE HRO 02 HJ 05** | G 1/8" -28 | 1/2" -20 UNF | 16 | 7.65 x 1.78 |
| **GE HRO 04 HJ** | G 1/4" -19 | 7/16" -20 UNF | 19 | 10.78 x 2.62 |
| **GE HRO 04 HJ 05** | G 1/4" -19 | 1/2" -20 UNF | 19 | 10.78 x 2.62 |
| **GE HRO 04 HJ 06** | G 1/4" -19 | 9/16" -18 UNF | 19 | 10.78 x 2.62 |
| **GE HRO 04 HJ 08** | G 1/4" -19 | 3/4" -16 UNF | 19 | 10.78 x 2.62 |
| **GE HRO 06 HJ 04** | G 3/8" -19 | 7/16" -20 UNF | 24 | 13.94 x 2.62 |
| **GE HRO 06 HJ 05** | G 3/8" -19 | 1/2" -20 UNF | 24 | 13.94 x 2.62 |
| **GE HRO 06 HJ** | G 3/8" -19 | 9/16" -18 UNF | 24 | 13.94 x 2.62 |
| **GE HRO 06 HJ 08** | G 3/8" -19 | 3/4" -16 UNF | 24 | 13.94 x 2.62 |
| **GE HRO 06 HJ 10** | G 3/8" -19 | 7/8" -14 UNF | 24 | 13.94 x 2.62 |
| **GE HRO 08 HJ 04** | G 1/2" -14 | 7/16" -20 UNF | 28 | 17.86 x 2.62 |
| **GE HRO 08 HJ 06** | G 1/2" -14 | 9/16" -18 UNF | 28 | 17.86 x 2.62 |
| **GE HRO 08 HJ** | G 1/2" -14 | 3/4" -16 UNF | 28 | 17.86 x 2.62 |
| **GE HRO 08 HJ 10** | G 1/2" -14 | 7/8" -14 UNF | 28 | 17.86 x 2.62 |
| **GE HRO 08 HJ 12** | G 1/2" -14 | 1.1/16" -12 UN | 28 | 17.86 x 2.62 |
| **GE HRO 12 HJ 08** | G 3/4" -14 | 3/4" -16 UNF | 35 | 23.47 x 2.62 |
| **GE HRO 12 HJ** | G 3/4" -14 | 1.1/16" -12 UN | 35 | 23.47 x 2.62 |
| **GE HRO 12 HJ 14** | G 3/4" -14 | 1.3/16" -12 UN | 35 | 23.47 x 2.62 |
| **GE HRO 12 HJ 16** | G 3/4" -14 | 1.5/16" -12 UN | 35 | 23.47 x 2.62 |
| **GE HRO 16 HJ 12** | G 1" -11 | 1.1/16" -12 UN | 43 | 29.74 x 3.53 |
| **GE HRO 16 HJ** | G 1" -11 | 1.5/16" -12 UN | 43 | 29.74 x 3.53 |
| **GE HRO 16 HJ 20** | G 1" -11 | 1.5/8" -12 UN | 43 | 29.74 x 3.53 |
| **GE HRO 20 HJ 16** | G 1.1/4" -11 | 1.5/16" -12 UN | 52 | 37.69 x 3.53 |
| **GE HRO 20 HJ** | G 1.1/4" -11 | 1.5/8" -12 UN | 52 | 37.69 x 3.53 |
| **GE HRO 20 HJ 24** | G 1.1/4" -11 | 1.7/8" -12 UN | 52 | 37.69 x 3.53 |
| **GE HRO 24 HJ** | G 1.1/2" -11 | 1.7/8" -12 UN | 58 | 44.04 x 3.53 |

SW = 对应边宽度

*尽管经过了仔细审阅,但我们无法完全排除发生错误的可能,对所提供的信息数据本公司不承担任何责任。*