SA DKOR
焊接密封锥

HANSA-FLEX

属性

接口 1	焊接接套
接口 2	60°带O形圈的密封头
结构类型	焊接密封锥
结构形式	直道
原料	钢
表面保护	经磷化和加润滑油处理(Znphr5f)



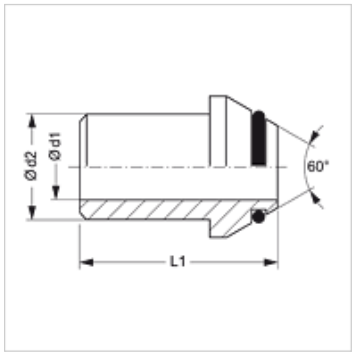

提示

有关安装、装入、压力负荷和允许的工作温度的说明请您参阅管螺栓连接的技术信息。

货品

名称	Ø d1 (mm)	Ø d2 (mm)	L1 (mm)	L2 (mm)	OR
SA NW 06 DKOR 1.5	3,0	6	30	27	6.5 x 1.5
SA NW 10 DKOR 1.75	6,5	10	31	28	8.1 x 1.6
SA NW 13 DKOR 2	8,0	12	34	31	12.1 x 1.6
SA NW 16 DKOR 2.5	11,0	16	34	32	13.1 x 1.6
SA NW 20 DKOR 3	14,0	20	35	32	17.1 x 1.6
SA NW 25 DKOR 3.5	18,0	25	37	33	22.1 x 1.6
SA NW 32 DKOR 4	24,0	32	45	40	29.1 x 1.6
SA NW 40 DKOR 4	30,0	38	47	42	35.1 x 1.6

尽管经过了仔细审阅,但我们无法完全排除发生错误的可能,对所提供的信息数据本公司不承担任何责任。