RKF STUETZRING
用于管道接合器的支撑环

属性

适用于	管道接合器固定半部
原料	PVC



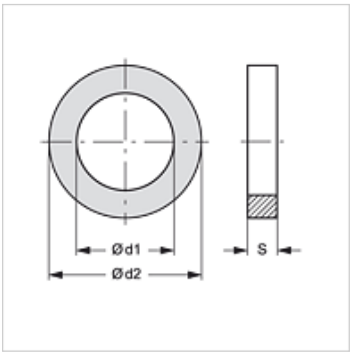

货品

名称	结构尺寸	Ø d1 (mm)	Ø d2 (mm)	S (mm)
RKF STUETZRING 1	1	17,5	20,8	1,0
RKF STUETZRING 2	2	20,0	23,4	1,0
RKF STUETZRING 4	4	32,0	37,2	1,0

是下述产品的备件

RKF HL / RKF HS	管道接合器固定半部

尽管经过了仔细审阅,但我们无法完全排除发生错误的可能,对所提供的信息数据本公司不承担任何责任。