SKF ORING
SKF用O形圈

HANSA-FLEX

属性

适用于	螺旋接合器固定半部
原料	NBR



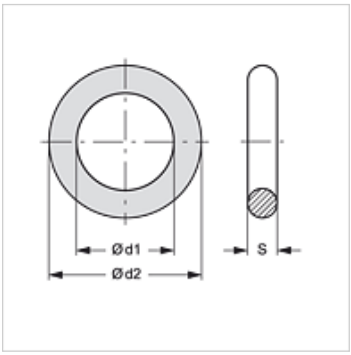

货品

名称	结构尺寸	Ø d1 (mm)	Ø d2 (mm)	S (mm)
SKF ORING 1	1	12,5	16,5	2,0
SKF ORING 2	2	17,0	21,0	2,0
SKF ORING 3	3	22,0	28,0	3,0
SKF ORING 4	4	28,0	34,0	3,0
SKF ORING 5	5	35,0	40,0	2,5
SKF ORING 6	6	54,0	60,0	3,0

是下述产品的备件

SKF HL / SKF HS	螺旋接合器固定半部
SKFS HL / SKFS HS	螺旋接合器固定半部
SKF IR	螺旋接合器固定半部
SKF IM	螺旋接合器固定半部
SKF HJ	螺旋接合器固定半部
SKF SF6	螺旋接合器固定半部

尽管经过了仔细审阅,但我们无法完全排除发生错误的可能,对所提供的信息数据本公司不承担任何责任。