SKF ZUB 11 RO
用于SKF...RO的支撑环

HANSA-FLEX

属性

适用于	螺旋接合器固定半部 SKF...RO
原料	PVC



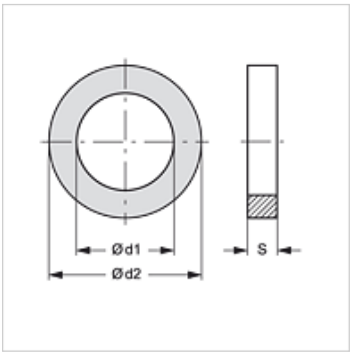

货品

名称	DN*	Ø d1 (mm)	Ø d2 (mm)	S (mm)
SKF ZUB 11 RO 04	12	26,0	32,0	1,5
SKF ZUB 11 RO 05	19	28,0	34,0	1,5
SKF ZUB 11 RO 06	25	38,0	44,0	1,5
SKF ZUB 11 RO 07	31	46,5	56,0	2,0
SKF ZUB 11 RO 08	38	57,5	63,7	1,5
SKF ZUB 11 RO 09	51	74,5	83,5	2,0

DN = 额定直径,额定宽度

是下述产品的备件

SKF IR RO	螺旋接合器固定半部

尽管经过了仔细审阅,但我们无法完全排除发生错误的可能,对所提供的信息数据本公司不承担任何责任。