SKM STUETZRING
SKM用支撑环

属性

适用于	插式接合器接头
原料	PVC



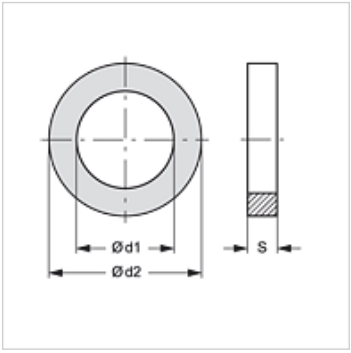

货品

名称	Ø d1 (mm)	Ø d2 (mm)	S (mm)
SKM STUETZRING 1	12,2	15,8	1,0
SKM STUETZRING 2	17,7	21,5	1,0
SKM STUETZRING 3	20,6	26,7	1,0
SKM STUETZRING 4	30,0	33,5	1,0
SKM STUETZRING 5	34,8	38,8	1,0

是下述产品的备件

SKM HL / SKM HS	插式接合器接头
SKMS HL / SKMS HS	插式接合器接头(肖特接口)
SKMS HL 3 U	插式接合器接头(肖特接口)
SKM IM	插式接合器接头
SKM IR	插式接合器接头
SKM IJ JD	插式接合器接头
SKM HL 3 U	插式接合器接头
SKM IM U	插式接合器接头

尽管经过了仔细审阅,但我们无法完全排除发生错误的可能,对所提供的信息数据本公司不承担任何责任。