SKM STUETZRING AE

用于SKM...AE的支撑环

属性

适用于	插式接合器接头 SKM...AE
原料	PVC

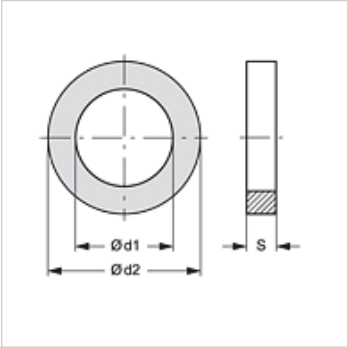

货品

名称	Ø d1 (mm)	Ø d2 (mm)	S (mm)
SKM STUETZRING 3 AE	21,0	26,5	1,0

是下述产品的备件

SKM IM AE	插式接合器接头
SKM IN AE	插式接合器接头
SKM IR AE	插式接合器接头

尽管经过了仔细审阅,但我们无法完全排除发生错误的可能,对所提供的信息数据本公司不承担任何责任。