PA 500 AOB 45 VA

压力连接附件,DKOR W45°

属性

应用范围	HD 500软管用压力连接附件
接口 1	BSP螺母螺纹
密封形式 1	带O形圈的60°外锥
缩略词	DKOR
标准	ISO 8434-6 BS 5200
接入	带拉断保护(Interlock)
供货范围	压力内接头 + 压力卡套
原料	不锈钢

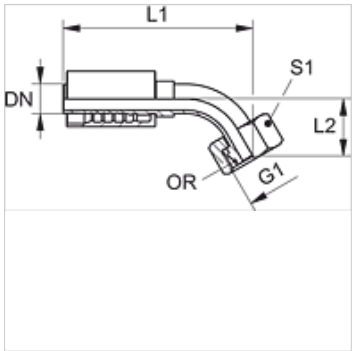

订购指南

NBR 材料制成的密封件
FPM (氟胶) 应客户要求提供

货品

名称	DN	尺寸	英寸	L2 (mm)	S1	OR
PA 520 AOB 45 VA	19	12	3/4"	39,0	32	17.1 x 1.6
PA 525 AOB 45 VA	25	16	1"	46,0	41	22.1 x 1.6
PA 532 AOB 45 VA	31	20	1.1/4"	52,0	50	29.1 x 1.6
PA 540 AOB 45 VA	38	24	1.1/2"	49,0	60	35.1 x 1.6
PA 550 AOB 45 VA	51	32	2"	81,0	70	48.1 x 1.6

产品变体

PA 500 AOB 45 A	压力连接附件,DKOR W45°, 钢

尽管经过了仔细审阅,但我们无法完全排除发生错误的可能,对所提供的信息数据本公司不承担任何责任。