PA 500 AOL VA
压力连接附件,DKOL

属性

应用范围	HD 500软管用压力连接附件
接口 1	米制螺母螺纹
密封形式 1	带O形圈的24°外锥
缩略词	DKOL
标准	ISO 8434-1
接入	带拉断保护(Interlock)
供货范围	压力内接头 + 压力卡套
原料	不锈钢



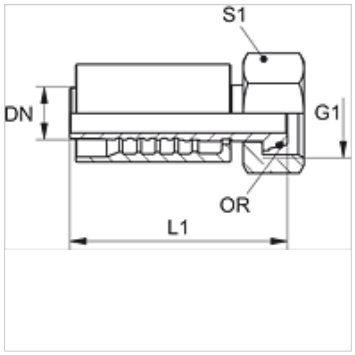

订购指南

NBR 材料制成的密封件
FPM (氟胶) 应客户要求提供

货品

名称	DN	尺寸	英寸	用于管外径-Ø (mm)	S1	OR
PA 520 AOL VA	19	12	3/4"	22	36	20.0 x 2.0
PA 525 AOL VA	25	16	1"	28	41	26.0 x 2.0
PA 532 AOL VA	31	20	1.1/4"	35	50	32.0 x 2.5
PA 540 AOL VA	38	24	1.1/2"	42	60	38.0 x 2.5

产品变体

PA 500 AOL A	压力连接附件,DKOL, 钢

尽管经过了仔细审阅,但我们无法完全排除发生错误的可能,对所提供的信息数据本公司不承担任何责任。