ND AB 90
插式内接头,DKR W90°

HANSA-FLEX

属性

接口 1	BSP螺母螺纹
密封形式 1	60°外锥
缩略词	DKR
标准	ISO 8434-6 BS 5200
原料	钢
表面保护	电镀涂层



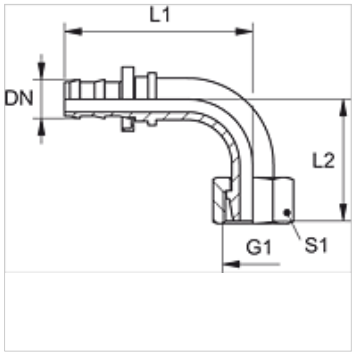

提示

未损坏的内接头可再次使用。

货品

名称	DN	尺寸	英寸	G1	L1 (mm)	L2 (mm)	S1
ND 06 AB 90	6	4	1/4"	G 1/4" -19	42,0	29,0	17
ND 10 AB 90	10	6	3/8"	G 3/8" -19	49,0	33,0	19
ND 13 AB 90	12	8	1/2"	G 1/2" -14	60,0	39,0	27
ND 16 AB 90	16	10	5/8"	G 5/8" -14	74,0	43,0	30
ND 20 AB 90	19	12	3/4"	G 3/4" -14	88,0	53,0	32

附件

ND ASR GE, RO, BL	插式内接头用止挡圈

尽管经过了仔细审阅,但我们无法完全排除发生错误的可能,对所提供的信息数据本公司不承担任何责任。