PA 500 AOB A
压力连接附件,DKOR

属性

应用范围	HD 500软管用压力连接附件
接口 1	BSP螺母螺纹
密封形式 1	带O形圈的60°外锥
缩略词	DKOR
标准	ISO 8434-6 BS 5200
接入	带拉断保护(Interlock)
供货范围	压力内接头 + 压力卡套
原料	钢
表面保护	电镀涂层



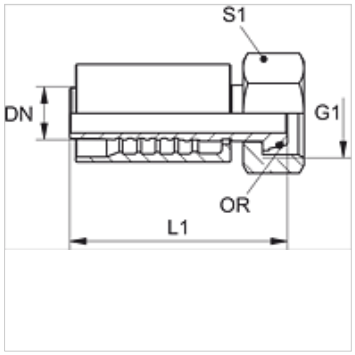

货品

名称	DN	尺寸	英寸	G1	L1 (mm)	S1	OR
PA 720 AOB	19	12	3/4"	G 3/4" -14	88,0	32	17.1 x 1.6
PA 725 AOB	25	16	1"	G 1" -11	102,5	41	22.1 x 1.6
PA 532 AOB A	31	20	1.1/4"	G 1.1/4" -11	116,0	50	29.1 x 1.6
PA 540 AOB A	38	24	1.1/2"	G 1.1/2" -11	133,5	55	35.1 x 1.6
PA 550 AOB A	51	32	2"	G 2" -11	147,0	70	48.1 x 1.6

产品变体

PA 500 AOB VA	压力连接附件,DKOR, 不锈钢

尽管经过了仔细审阅,但我们无法完全排除发生错误的可能,对所提供的信息数据本公司不承担任何责任。