PA 500 AOS 90 A

压力连接附件,DKOS W90°

属性

应用范围	HD 500软管用压力连接附件
接口 1	米制螺母螺纹
密封形式 1	带O形圈的24°外锥
缩略词	DKOS
标准	ISO 8434-1
接入	带拉断保护(Interlock)
供货范围	压力内接头 + 压力卡套
原料	钢
表面保护	电镀涂层



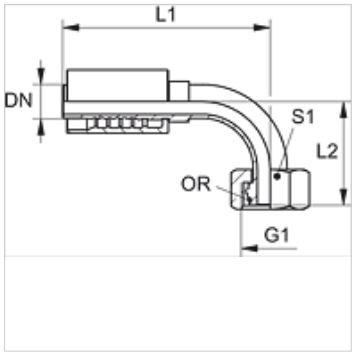

货品

名称	DN	尺寸	英寸	G1	用于管外径-Ø (mm)	L1 (mm)	L2 (mm)	S1	OR
PA 720 AOS 16 90	19	12	3/4"	M 30 x 2	20	125,5	57,5	36	17.5 x 2.5
PA 720 AOS 90	19	12	3/4"	M 36 x 2	25	125,5	62,0	46	22.0 x 2.5
PA 720 AOS 25 90	19	12	3/4"	M 42 x 2	30	129,0	71,5	50	27.0 x 2.5
PA 725 AOS 20 90	25	16	1"	M 36 x 2	25	144,0	71,0	46	22.0 x 2.5
PA 725 AOS 90	25	16	1"	M 42 x 2	30	157,5	72,5	50	27.0 x 2.5
PA 725 AOS 32 90	25	16	1"	M 52 x 2	38	154,5	84,5	60	33.0 x 2.5
PA 532 AOS 25 90 A	31	20	1.1/4"	M 42 x 2	30	162,0	82,0	50	27.0 x 2.5
PA 532 AOS 90 A	31	20	1.1/4"	M 52 x 2	38	182,0	91,0	60	33.0 x 2.5

产品变体

PA 500 AOS 90 VA	压力连接附件,DKOS W90°, 不锈钢

尽管经过了仔细审阅,但我们无法完全排除发生错误的可能,对所提供的信息数据本公司不承担任何责任。