# PA 500 AOS A
压力连接附件,DKOS

## 属性

| | |
|---|---|
| **应用范围** | HD 500软管用压力连接附件 |
| **接口 1** | 米制螺母螺纹 |
| **密封形式 1** | 带O形圈的24°外锥 |
| **缩略词** | DKOS |
| **标准** | ISO 8434-1 |
| **接入** | 带拉断保护(Interlock) |
| **供货范围** | 压力内接头 + 压力卡套 |
| **原料** | 钢 |
| **表面保护** | 电镀涂层 |



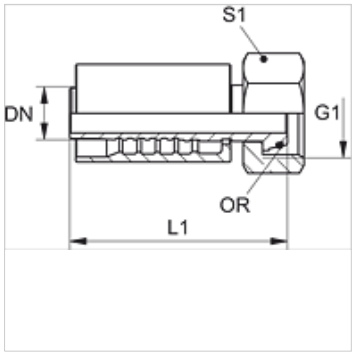


## 货品

| 名称 | DN | 尺寸 | 英寸 | G1 | 用于管外径-Ø (mm) | L1 (mm) | S1 | OR |
|---|---|---|---|---|---|---|---|---|
| **PA 720 AOS 16** | 19 | 12 | 3/4" | M 30 x 2 | 20 | 101,8 | 36 | 17.5 x 2.5 |
| **PA 720 AOS** | 19 | 12 | 3/4" | M 36 x 2 | 25 | 99,0 | 46 | 20.0 x 2.5 |
| **PA 725 AOS 20** | 25 | 16 | 1" | M 36 x 2 | 25 | 112,0 | 46 | 22.0 x 2.5 |
| **PA 725 AOS** | 25 | 16 | 1" | M 42 x 2 | 30 | 113,0 | 50 | 25.0 x 2.5 |
| **PA 725 AOS 32** | 25 | 16 | 1" | M 52 x 2 | 38 | 131,0 | 60 | 33.0 x 2.5 |
| **PA 532 AOS 25 A** | 31 | 20 | 1.1/4" | M 42 x 2 | 30 | 120,0 | 50 | 25.0 x 2.5 |
| **PA 532 AOS A** | 31 | 20 | 1.1/4" | M 52 x 2 | 38 | 124,5 | 60 | 33.0 x 2.5 |

## 产品变体

| | |
|---|---|
| **PA 500 AOS VA** | 压力连接附件,DKOS, 不锈钢 |

*尽管经过了仔细审阅,但我们无法完全排除发生错误的可能,对所提供的信息数据本公司不承担任何责任。*