PA 500 AOS A H
压力连接附件,DKOS

属性

应用范围	HD 500软管用压力连接附件
接口 1	米制螺母螺纹
密封形式 1	带O形圈的24°外锥
缩略词	DKOS
标准	ISO 8434-1
接入	带拉断保护(Interlock)
供货范围	压力内接头 + 压力卡套
附加特性	用于锤击模式
原料	钢
表面保护	电镀涂层



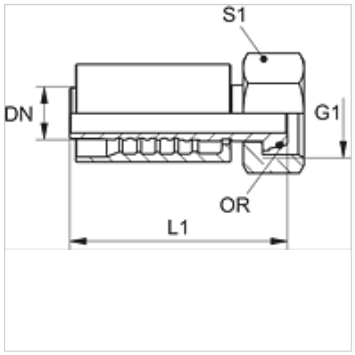

描述

强化结构,用于特强负荷,比如锤击。

货品

名称	DN	尺寸	英寸	G1	用于管外径-Ø (mm)	L1 (mm)	S1	OR
PA 720 AOS H	19	12	3/4"	M 36 x 2	25	104,0	46	20.0 x 2.5
PA 725 AOS H	25	16	1"	M 42 x 2	30	111,0	50	25.0 x 2.5
PA 532 AOS A H	31	20	1.1/4"	M 52 x 2	38	112,5	60	33.0 x 2.5

尽管经过了仔细审阅,但我们无法完全排除发生错误的可能,对所提供的信息数据本公司不承担任何责任。