PA 500 HJ A
压力连接附件,AGJ

HANSA-FLEX

属性

应用范围	HD 500软管用压力连接附件
接口 1	UN/UNF外螺纹
密封形式 1	74°外锥
缩略词	AGJ
标准	ISO 8434-2
接入	带拉断保护(Interlock)
供货范围	压力内接头 + 压力卡套
原料	钢
表面保护	电镀涂层



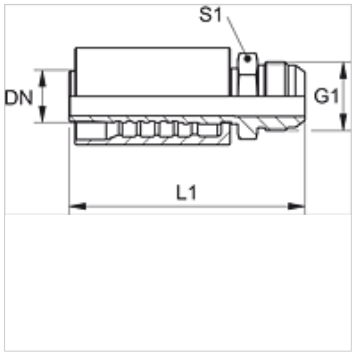

货品

名称	DN	尺寸	英寸	G1	L1 (mm)	S1
PA 720 HJ	19	12	3/4"	1.1/16" -12 UN	102,5	27
PA 725 HJ	25	16	1"	1.5/16" -12 UN	117,0	36
PA 532 HJ A	31	20	1.1/4"	1.5/8" -12 UN	127,0	46
PA 540 HJ A	38	24	1.1/2"	1.7/8" -12 UN	145,5	50
PA 550 HJ A	51	32	2"	2.1/2" -12 UN	169,5	65

产品变体

PA 500 HJ VA	压力连接附件,AGJ, 不锈钢

尽管经过了仔细审阅,但我们无法完全排除发生错误的可能,对所提供的信息数据本公司不承担任何责任。