PA 500 HN A
压力连接附件,AGN

属性

应用范围	HD 500软管用压力连接附件
接口 1	NPT外螺纹
密封形式 1	螺纹密封,额外的60°内锥。
缩略词	AGN
接入	带拉断保护(Interlock)
供货范围	压力内接头 + 压力卡套
原料	钢
表面保护	电镀涂层



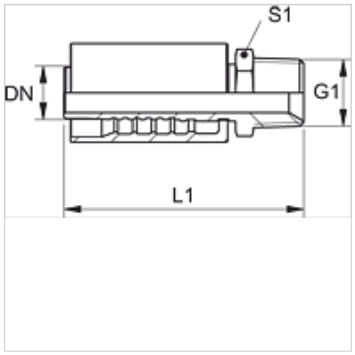

货品

名称	DN	尺寸	英寸	G1	L1 (mm)	S1
PA 720 HN	19	12	3/4"	3/4" -14 NPT	98,0	27
PA 725 HN	25	16	1"	1" -11.5 NPT	116,0	36
PA 725 HN 32	25	16	1"	1.1/4" -11.5 NPT	118,0	46
PA 532 HN A	31	20	1.1/4"	1.1/4" -11.5 NPT	124,5	46
PA 540 HN A	38	24	1.1/2"	1.1/2" -11.5 NPT	139,5	50
PA 550 HN A	51	32	2"	2" -11.5 NPT	157,0	65

产品变体

PA 500 HN VA	压力连接附件,AGN, 不锈钢

尽管经过了仔细审阅,但我们无法完全排除发生错误的可能,对所提供的信息数据本公司不承担任何责任。