# PA 500 SF9 90 A

压力连接附件,SFS-CAT W90°

HANSA-FLEX

## 属性

| | |
|---|---|
| **应用范围** | HD 500软管用压力连接附件 |
| **接口 1** | SAE法兰接口 6000 PSI |
| **密封形式 1** | 用SF-O形圈扁平密封 |
| **缩略词** | SFS-CAT |
| **适用于** | Caterpillar |
| **接入** | 带拉断保护(Interlock) |
| **供货范围** | 压力内接头 + 压力卡套 |
| **原料** | 钢 |
| **表面保护** | 电镀涂层 |



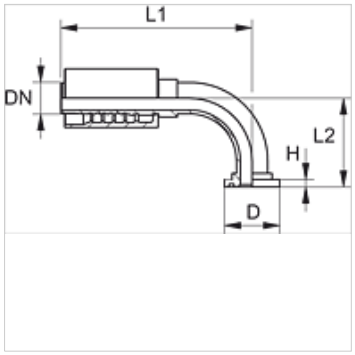


## 货品

| 名称 | DN | 尺寸 | 英寸 | 法兰大小 | D (mm) | H (mm) | L1 (mm) | L2 (mm) |
|---|---|---|---|---|---|---|---|---|
| **PA 720 SF9 90** | 19 | 12 | 3/4" | 3/4" | 41,3 | 14,2 | 127,5 | 67,5 |
| **PA 720 SF9 25 90** | 19 | 12 | 3/4" | 1" | 47,6 | 14,2 | 127,5 | 72,5 |
| **PA 725 SF9 20 90** | 25 | 16 | 1" | 3/4" | 41,3 | 14,2 | 144,0 | 83,5 |
| **PA 725 SF9 90** | 25 | 16 | 1" | 1" | 47,6 | 14,2 | 158,0 | 78,5 |
| **PA 725 SF9 32 90** | 25 | 16 | 1" | 1.1/4" | 54,0 | 14,2 | 158,0 | 85,0 |
| **PA 532 SF9 25 90 A** | 31 | 20 | 1.1/4" | 1" | 47,6 | 14,0 | 161,0 | 82,0 |
| **PA 532 SF9 90 A** | 31 | 20 | 1.1/4" | 1.1/4" | 54,0 | 14,0 | 182,0 | 97,0 |
| **PA 532 SF9 40 90 A** | 31 | 20 | 1.1/4" | 1.1/2" | 63,5 | 14,0 | 182,0 | 103,0 |
| **PA 540 SF9 32 90 A** | 38 | 24 | 1.1/2" | 1.1/4" | 54,0 | 14,0 | 192,0 | 100,0 |
| **PA 540 SF9 90 A** | 38 | 24 | 1.1/2" | 1.1/2" | 63,5 | 14,0 | 215,5 | 112,0 |

*尽管经过了仔细审阅,但我们无法完全排除发生错误的可能,对所提供的信息数据本公司不承担任何责任。*