PA 500 SF9 A
压力连接附件,SFS-CAT

HANSA-FLEX

属性

应用范围	HD 500软管用压力连接附件
接口 1	SAE法兰接口 6000 PSI
密封形式 1	用SF-O形圈扁平密封
缩略词	SFS-CAT
适用于	Caterpillar
接入	带拉断保护(Interlock)
供货范围	压力内接头 + 压力卡套
原料	钢
表面保护	电镀涂层



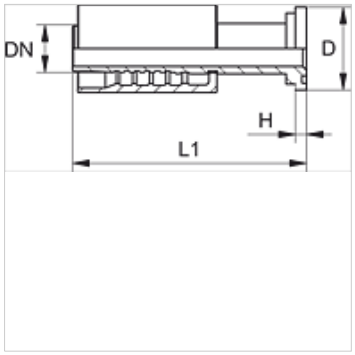

货品

名称	DN	尺寸	英寸	法兰大小	D (mm)	H (mm)	L1 (mm)
PA 720 SF9	19	12	3/4"	3/4"	41,3	14,3	130,0
PA 720 SF9 25	19	12	3/4"	1"	47,6	14,6	133,5
PA 725 SF9 20	25	16	1"	3/4"	41,3	14,6	137,0
PA 725 SF9	25	16	1"	1"	47,6	14,6	150,0
PA 725 SF9 32	25	16	1"	1.1/4"	54,0	14,6	155,0
PA 532 SF9 25 A	31	20	1.1/4"	1"	47,6	14,6	150,0
PA 532 SF9 A	31	20	1.1/4"	1.1/4"	54,0	14,6	166,5
PA 532 SF9 40 A	31	20	1.1/4"	1.1/4"	63,5	14,6	168,5
PA 540 SF9 32 A	38	24	1.1/2"	1.1/4"	54,0	14,6	163,0
PA 540 SF9 A	38	24	1.1/2"	1.1/2"	63,5	14,6	185,0

尽管经过了仔细审阅,但我们无法完全排除发生错误的可能,对所提供的信息数据本公司不承担任何责任。