PA 600 SF 45 VA
压力连接附件,SFL W45°

HANSA-FLEX

属性

应用范围	HD 600软管用压力连接附件
接口 1	SAE法兰接口 3000 PSI
密封形式 1	用SF-O形圈扁平密封
缩略词	SFL
标准	SAE J518 ISO 6162-1
接入	带拉断保护(Interlock)
供货范围	压力内接头 + 压力卡套
原料	不锈钢



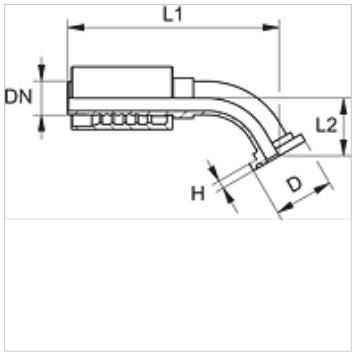

订购指南

NBR 材料制成的密封件
FPM (氟胶) 应客户要求提供

货品

名称	DN	尺寸	英寸	法兰大小	D (mm)	H (mm)	L2 (mm)
PA 650 SF 45 VA	51	32	2"	2"	71,4	9,5	65,0

产品变体

PA 600 SF 45	压力连接附件,SFL W45°, 钢

尽管经过了仔细审阅,但我们无法完全排除发生错误的可能,对所提供的信息数据本公司不承担任何责任。