PN MMA 45

压力内接头,测量软管 W45°

属性

接口 1	带压力表接口的BSP螺母螺纹
原料	钢
表面保护	电镀涂层

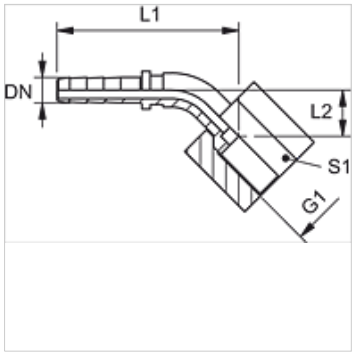

提示

合适的卡套:PMH 102。

货品

名称	DN	尺寸	英寸	G1	L1 (mm)	L2 (mm)	S1
PN 02 MMA 1/4 45	2	1	5/64"	G 1/4" -19	47,0	14	17
PN 02 MMA 1/2 45	2	1	5/64"	G 1/2" -14	54,5	21	27

DN = 额定直径,额定宽度

尽管经过了仔细审阅,但我们无法完全排除发生错误的可能,对所提供的信息数据本公司不承担任何责任。