# T AB HB VA
旋上式接套,T形

HANSA-FLEX

## 属性

| | |
|---|---|
| **接口 1** | BSP螺母螺纹 |
| **密封形式 1** | 60°外锥 |
| **接口 2 + 3** | BSP外螺纹,圆柱形 |
| **密封形式 2 + 3** | 60°内锥 |
| **结构类型** | 方向可调节的旋上式接套 |
| **结构形式** | T形 |
| **原料** | 不锈钢 |



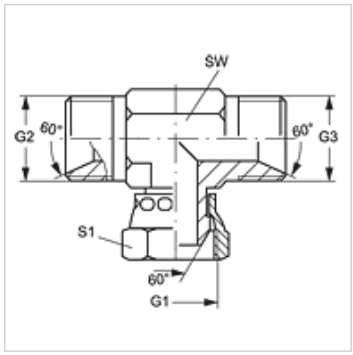


## 货品

| 名称 | G1 | G2 - G3 | SW (mm) | S1 |
|---|---|---|---|---|
| **T AB 02 HB VA** | G 1/8" -28 | G 1/8" -28 | 12 | 14 |
| **T AB 04 HB VA** | G 1/4" -19 | G 1/4" -19 | 14 | 19 |
| **T AB 06 HB VA** | G 3/8" -19 | G 3/8" -19 | 17 | 22 |
| **T AB 08 HB VA** | G 1/2" -14 | G 1/2" -14 | 19 | 27 |
| **T AB 12 HB VA** | G 3/4" -14 | G 3/4" -14 | 27 | 32 |
| **T AB 16 HB VA** | G 1" -11 | G 1" -11 | 36 | 41 |
| **T AB 20 HB VA** | G 1.1/4" -11 | G 1.1/4" -11 | 41 | 50 |
| **T AB 24 HB VA** | G 1.1/2" -11 | G 1.1/2" -11 | 50 | 55 |

SW, S1, S2 = 对应边宽度

## 产品变体

| | |
|---|---|
| **T AB HB** | 旋上式接套,T形, 钢 |

*尽管经过了仔细审阅,但我们无法完全排除发生错误的可能,对所提供的信息数据本公司不承担任何责任。*