HFM MMA S
压力表接口

属性

接口 1	BSP内螺纹,圆柱形
密封形式 1	O形圈密封式
接口 2	测量技术用插式接口
结构类型	带测量接口的旋上式接套
结构类型补充	用于隔离壁固定
供货范围	带锁紧螺母和O形圈
温度 min.	-20 °C
温度 max.	100 °C
原料	钢
表面保护	电镀涂层

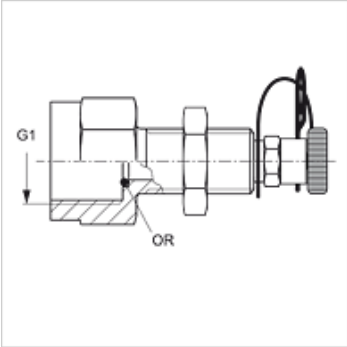

货品

名称	G1	最大工作压力 (bar)	OR
HFM MMA 1/4 S	G 1/4" -19	400	5.0 x 1.5
HFM MMA 1/2 S	G 1/2" -14	400	9.0 x 1.8

产品变体

HFM MMA S VA	压力表接口, 不锈钢

备件

HFM ST	闭锁插头插式接合器 DN 2

尽管经过了仔细审阅,但我们无法完全排除发生错误的可能,对所提供的信息数据本公司不承担任何责任。