SNF KK R
扁平润滑内接头

HANSA-FLEX

属性

接口 1	BSP外螺纹,圆柱形
密封形式 1	无螺纹密封
接口 2	润滑内接头
结构类型	扁平润滑内接头
结构类型补充	带塑料球
结构形式	直道
标准	DIN 3404
原料	钢
表面保护	电镀涂层



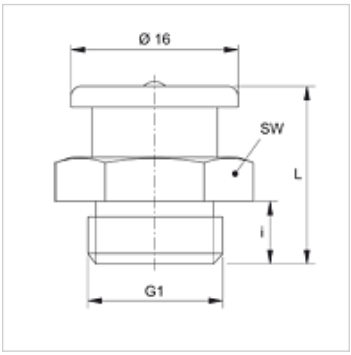

货品

名称	G1	i (mm)	L (mm)	SW (mm)
SNF KK R1/4	G 1/4" -19	6	17	17

尽管经过了仔细审阅,但我们无法完全排除发生错误的可能,对所提供的信息数据本公司不承担任何责任。