TR W VB
Tecalan管用连接器

HANSA-FLEX

属性

结构形式	角度90°
结构类型	插式连接器
原料	黄铜
表面保护	镀镍



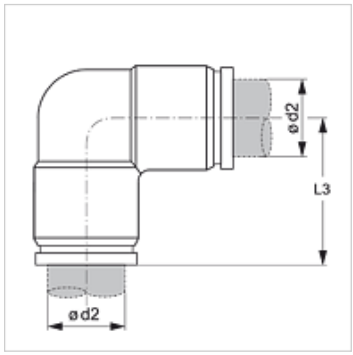

货品

名称	Ø d2 (mm)	L3 (mm)
TR 04 W VB	4	18,2
TR 05 W VB	5	19,2
TR 06 W VB	6	19,7
TR 08 W VB	8	23,2
TR 10 W VB	10	27,5
TR 12 W VB	12	25,5
TR 14 W VB	14	29,1

尽管经过了仔细审阅,但我们无法完全排除发生错误的可能,对所提供的信息数据本公司不承担任何责任。