# BK ALU GRIFF SW
球阀用手柄

HANSA-FLEX

## 属性

| | |
|---|---|
| **结构形式** | 直道 |
| **原料** | 铝 |
| **适用于** | 块式球阀 |



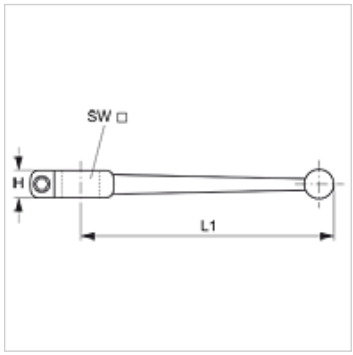


## 货品

| 名称 | H (mm) | L1 (mm) | SW (mm) |
|---|---|---|---|
| **BK ALU GRIFF SW 9** | 11,0 | 150,0 | 9 |
| **BK ALU GRIFF SW 12** | 12,0 | 175,0 | 12 |
| **BK ALU GRIFF SW 14** | 12,0 | 200,0 | 14 |
| **BK ALU GRIFF SW 17** | 16,0 | 280,0 | 17 |
| **BK ALU GRIFF SW 19** | - | 300,0 | 19 |

*尽管经过了仔细审阅,但我们无法完全排除发生错误的可能,对所提供的信息数据本公司不承担任何责任。*