K 405-50 - K 405-67

可逆变径件,长

HANSA-FLEX

属性	
接口 1	米制外螺纹,圆柱形
接口 2	米制内螺纹,圆柱形
结构类型	可逆变径件
结构类型补充	长
原料	钢
表面保护	电镀涂层



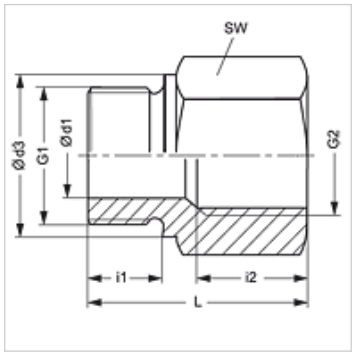

货品

名称	G1	G2	i (mm)	L1 (mm)	SW (mm)
K 405-53	M 22 x 1.5	M 22 x 1.5	12	40	27
K 405-67	M 26 x 1.5	M 22 x 1.5	12	29	32

SW = 对应边宽度

尽管经过了仔细审阅,但我们无法完全排除发生错误的可能,对所提供的信息数据本公司不承担任何责任。