K 405-55 - K 405-60

可逆变径件,长

HANSA-FLEX

属性

接口 1	米制外螺纹,圆柱形
接口 2	BSP内螺纹,圆柱形
结构类型	可逆变径件
结构类型补充	长
原料	钢
表面保护	电镀涂层



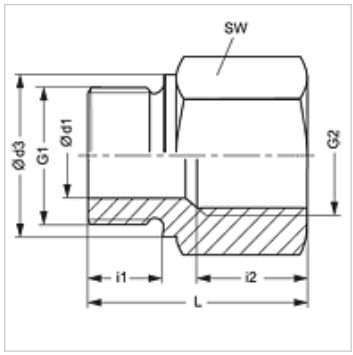

货品

名称	G1	G2	i (mm)	L1 (mm)	SW (mm)
K 405-55	M 14 x 1.5	G 1/4" -19	12	34	19
K 405-58	M 22 x 1.5	G 3/8" -19	12	32	27
K 405-60	M 22 x 1.5	G 1/2" -14	12	35	27

SW = 对应边宽度

尽管经过了仔细审阅,但我们无法完全排除发生错误的可能,对所提供的信息数据本公司不承担任何责任。