K 407-1-1
加固套筒

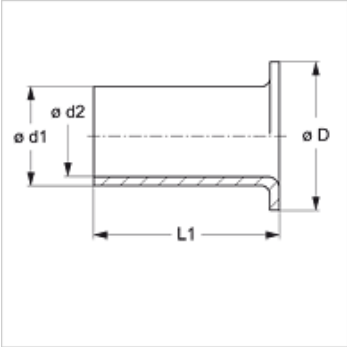

货品

名称	D (mm)	Ø d1 (mm)	Ø d2 (mm)	L1 (mm)
K 407-1-1	3,8	3	1,7	8

尽管经过了仔细审阅,但我们无法完全排除发生错误的可能,对所提供的信息数据本公司不承担任何责任。