K 420-03 - K 420-84
旋入式接套

HANSA-FLEX

属性

接口 1	米制外螺纹,圆锥形
密封形式 1	24°内锥
接口 2	米制外螺纹,圆柱形
密封形式 2	A型
结构类型	旋入式接套
结构形式	直道
标准	DIN 3852
原料	钢
表面保护	电镀涂层



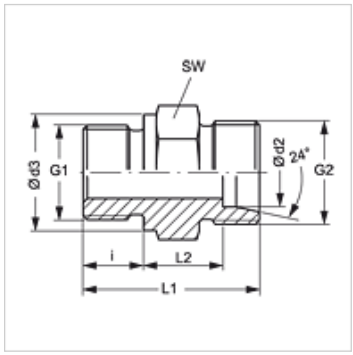

货品

名称	Ø d2 (mm)	Ø d3 (mm)	G1	G2	i (mm)	L1 (mm)	L2 (mm)	SW (mm)
K 420-03	8	17	M 12 x 1.5	M 14 x 1.5	12	29,0	10,0	17
K 420-04	10	17	M 12 x 1.5	M 16 x 1.5	12	30,0	11,0	17
K 420-05	8	19	M 14 x 1.5	M 14 x 1.5	12	29,0	10,0	19
K 420-06	10	19	M 14 x 1.5	M 16 x 1.5	12	30,0	11,0	19
K 420-18	8	23	M 18 x 1.5	M 14 x 1.5	12	30,5	11,0	24
K 420-25	10	21	M 16 x 1.5	M 16 x 1.5	12	31,5	12,5	22
K 420-26	6	17	M 12 x 1.5	M 12 x 1.5	12	29,0	10,0	17
K 420-27	6	19	M 14 x 1.5	M 12 x 1.5	12	29,0	10,0	19
K 420-37	10	23	M 18 x 1.5	M 16 x 1.5	12	31,5	12,5	24
K 420-39	18	27	M 22 x 1.5	M 26 x 1.5	14	36,0	14,5	27
K 420-44	15	21	M 16 x 1.5	M 22 x 1.5	12	32,5	13,5	24
K 420-45	15	23	M 18 x 1.5	M 22 x 1.5	12	32,5	13,5	24
K 420-47	15	27	M 22 x 1.5	M 22 x 1.5	14	36,0	15,0	27
K 420-57	6	21	M 16 x 1.5	M 12 x 1.5	12	30,5	11,5	22
K 420-82	12	21	M 16 x 1.5	M 18 x 1.5	12	31,5	12,5	22
K 420-84	12	23	M 18 x 1.5	M 18 x 1.5	12	31,5	12,5	24

Ø d2 = 管外直径 – SW = 对应边宽度

产品变体

K 42-02 - K 42-106	旋入式螺栓连接, 带锁紧螺母和切割环

尽管经过了仔细审阅,但我们无法完全排除发生错误的可能,对所提供的信息数据本公司不承担任何责任。